Azienda Provinciale per i Servizi Sanitari

Provincia Autonoma di Trento

RESPONSABILE DEL SERVIZIO IMMOBILI E SERVIZI TECNICI ing. Mauro Trentinaglia	RESPONSABILE DEL PROCEDIMENTO E COORDINATORE DEL PROGETTO ing. Claudio Cortelletti

COMUNE DI TRENTO — PROVINCIA DI TRENTO

OSPEDALE CIVILE SANTA CHIARA - TRENTO

PROGETTO ESECUTIVO IMPIANTI ELETTRICI AREA P.E.T-TC e S.P.E.C.T.-TC

SCHEMA MULTIFILARE
QUADRO GENERALE DI REPARTO

Maggio 2007

STUDIO ASSOCIATO
ARCHITETTURA
INGEGNERIA

FORMAT

arch. Fabrizio Cortelletti
ing. Roberto Magnani

Via G. Marconi, 1 - 38100 TRENTO
Part. IVA - Cod. Fisc. 006 8073 0223
Tel. (0461) 830011 - Fax (0461) 422231 - E-mail studio.format@tele2.it

120.06

All.

Coordinamento – Architettonico

Strutture – Sicurezza

Tecnologie & Impianti
STUDIO ASSOCIATO

I - 38100 TRENTO Via Brennero, 322
tel. 0461.826776 fax. 0461.426420
E-mail: info@tecnologieimpianti.it
Web: http://www.tecnologieimpianti.it

024.06

VIE05

Impianti

ORDINE DEGLI INGEGNERI DELLA PROV. DI TRENTO
dott.ing. GIULIANO CATTANI
ISCRIZIONE ALBO N° 2213

Tutti i diritti sono riservati. Nessuna parte del disegno puo' essere riprodotta o diffusa senza autorizzazione scritta.

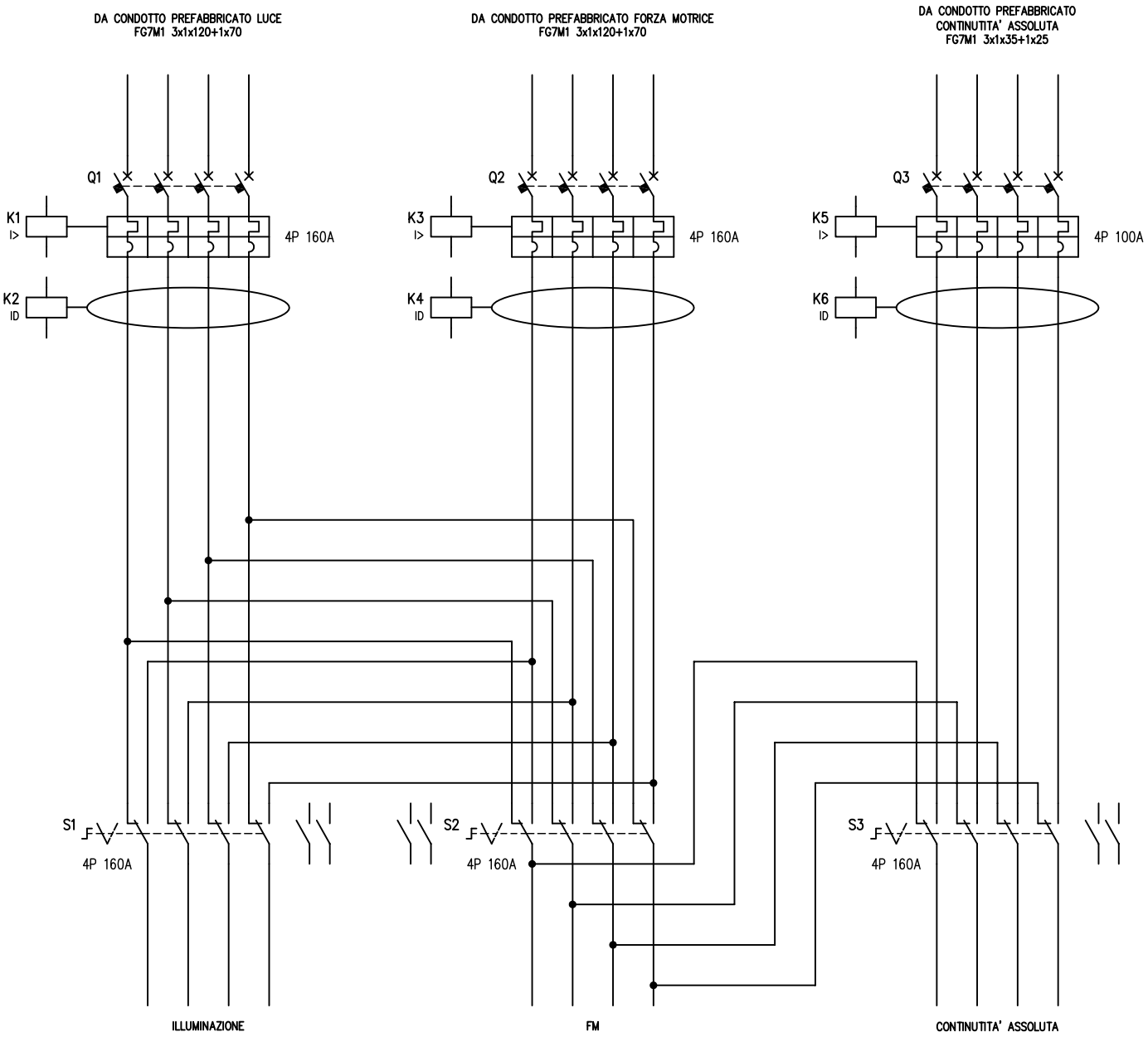

				DATA	Maggio 2007		Tecnologie & Impianti TRENTO	QUADRO GENERALE DI REPARTO	AREA P.E.T.–TC e S.P.E.C.T.–TC		
				DISEG.	p. i. L.Travaglia						
				VISTO	p. i. M. Girardi				VTE301_02406	ETE301_02406.DWG	FOGLIO 1 DI 20
REV.	MODIFICA	DATA	FIRMA	APPR.	p. i. M. Girardi	SOST. IL:	SOST. DA:	ORIGINE:			SEGUE 2

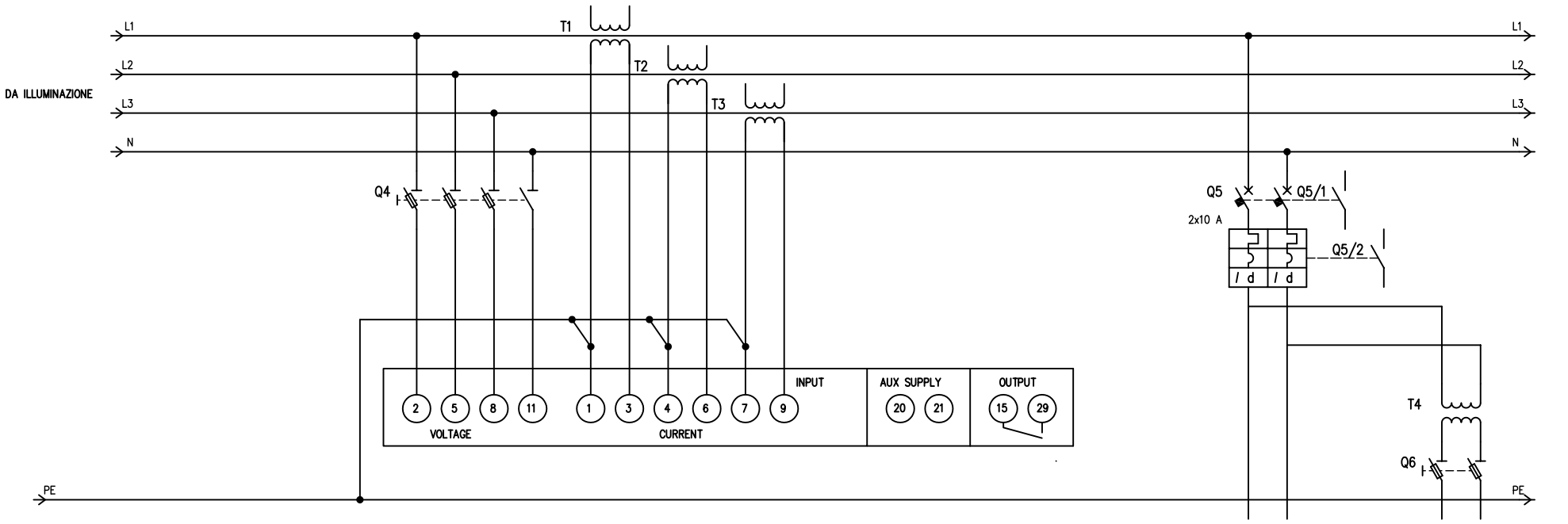

UTENZA	DENOMINAZIONE											AUSILIARI		AUSILIARI	
	SIGLA														
	TIPO		POTENZA TOT.	kW											
	POTENZA	kW	Ib	A											
	COEF. CONTEMP.		COS φ												
INTERRUTTORE O SEZIONATORE	COSTRUTTORE											BTICINO SPA			
	TIPO											BTDIN 60 0.03			
	N.POLI		In	A								2	10		
	Ith	A	Idn	A								10	0,03 classe A		
	Im (o curva)	A	Pdi	kA								100	6		
FUSIBILE	TIPO														
	CALIBRO			A											
CONTATTORE	TIPO														
	In	A	Pn	kW											
RELE' TERMICO	TIPO														
	TARATURA			A											
LINEA DI POTENZA	TIPO CAVO											FG7M1			
	FORMAZIONE											2x1.5+PE1.5			
	LUNGHEZZA			m											
	Iz			A											
	C.d.T. a In	%	C.d.T. a Ib	%											
	Zk	mΩ	Zs	mΩ											
	Ik trifase/monof.	kA	Ik1 fase/terra	kA											
	NUMERAZIONE MORSETTIERA														

REV.	MODIFICA	DATA	FIRMA								
				DATA	Maggio 2007			Tecnologie & Impianti TRENTO	QUADRO GENERALE DI REPARTO	AREA P.E.T.-TC e S.P.E.C.T.-TC	
				DISEG.	p. i. L.Travaglia						
				VISTO	p. i. M. Girardi					VTE301_02406	ETE301_02406.DWG
				APPR.	p. i. M. Girardi	SOST. IL:	SOST. DA:	ORIGINE:			FOGLIO 2 DI 20
											SEGUE 3

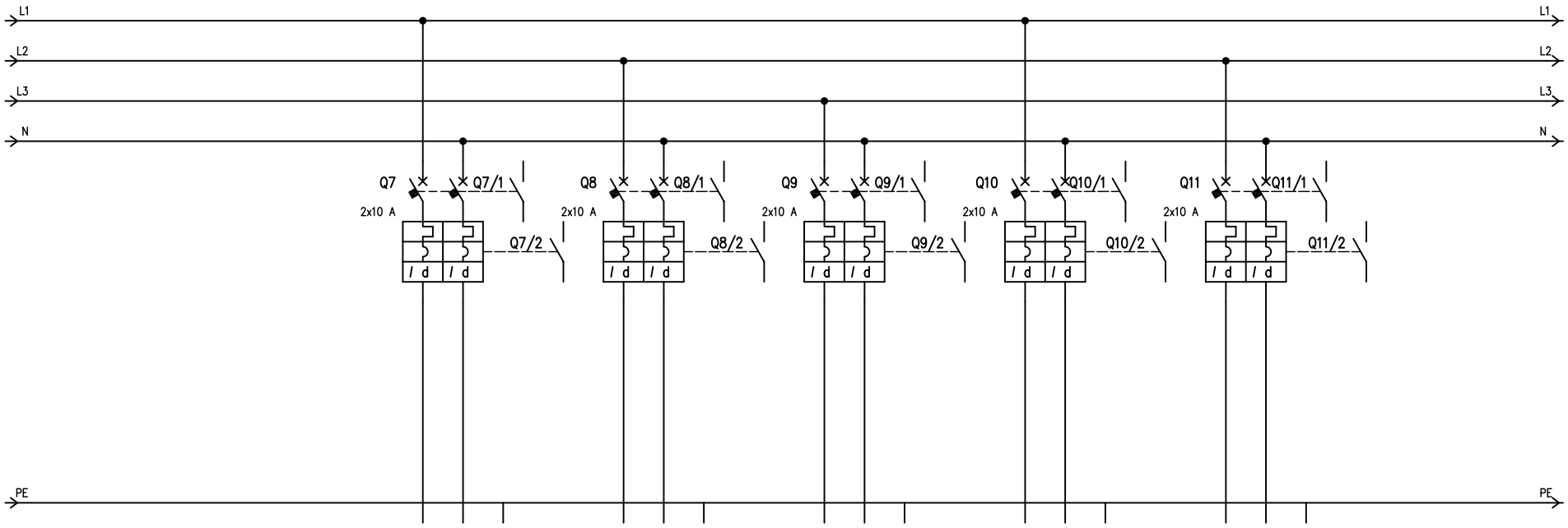

UTENZA	DENOMINAZIONE			ILLUMINAZIONE 1 SPECT–CT				ILLUMINAZIONE 2 SPECT–CT				ILLUMINAZIONE 1 PET–CT				ILLUMINAZIONE 2 PET–CT				ILLUMINAZIONE LOCALE CONTROLLO SPECT–CT			
	SIGLA																				
	TIPO	POTENZA TOT.	kW																		
	POTENZA	kW	Ib A																		
	COEF. CONTEMP.		COS φ																		
INTERRUTTORE O SEZIONATORE	COSTRUTTORE			BTICINO SPA				BTICINO SPA				BTICINO SPA				BTICINO SPA				BTICINO SPA			
	TIPO			BTDIN 60 0.03				BTDIN 60 0.03				BTDIN 60 0.03				BTDIN 60 0.03				BTDIN 60 0.03			
	N.POLI	In	A	2	10			2	10			2	10			2	10			2	10		
	Ith A	Idn	A	10	0,03 classe A			10	0,03 classe A			10	0,03 classe A			10	0,03 classe A			10	0,03 classe A		
	Im (o curva) A	Pdi	kA	100	6			100	6			100	6			100	6			100	6		
FUSIBILE	TIPO																				
	CALIBRO		A																		
CONTATTORE	TIPO																				
	In A	Pn	kW																		
RELE' TERMICO	TIPO																				
	TARATURA		A																		
LINEA DI POTENZA	TIPO CAVO			FG7M1				FG7M1				FG7M1				FG7M1				FG7M1			
	FORMAZIONE			2x1.5+PE1.5				2x1.5+PE1.5				2x1.5+PE1.5				2x1.5+PE1.5				2x1.5+PE1.5			
	LUNGHEZZA		m																		
	Iz		A																		
	C.d.T. a In	%	C.d.T. a Ib %																		
	Zk	mΩ	Zs mΩ																		
	Ik trifase/monof.	kA	Ik1 fase/terra kA																		
	NUMERAZIONE MORSETTIERA																				

				DATA	Maggio 2007		Tecnologie & Impianti	QUADRO GENERALE	AREA P.E.T.–TC e S.P.E.C.T.–TC	
				DISEG.	p. i. L.Travaglia		TRENTO	DI REPARTO		
				VISTO	p. i. M. Girardi				VTE301_02406	ETE301_02406.DWG
REV.	MODIFICA	DATA	FIRMA	APPR.	p. i. M. Girardi	SOST. IL:	SOST. DA:	ORIGINE:		FOGLIO 3 DI 20
										SEGUE 4

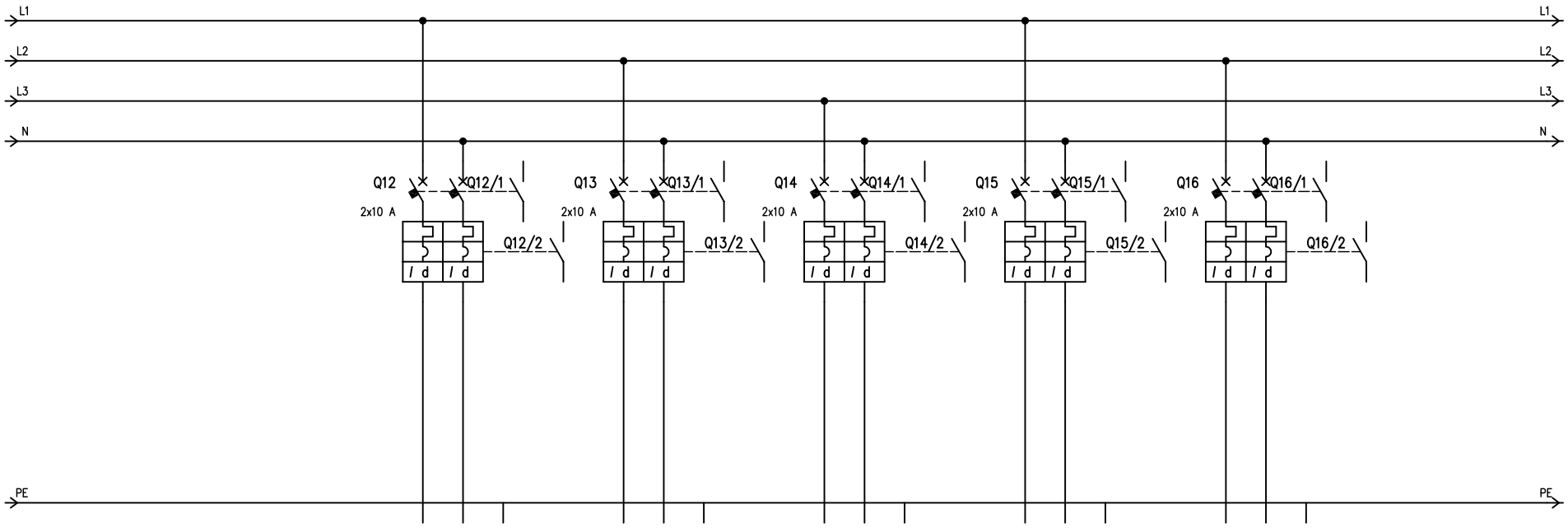

UTENZA	DENOMINAZIONE			ILLUMINAZIONE LOCALE CONTROLLO PET–CT				ILLUMINAZIONE LOCALE REFERTAZIONE				ILLUMINAZIONE 1 ATTESA E SOMMINISTRAZIONE				ILLUMINAZIONE 2 ATTESA E SOMMINISTRAZIONE				ILLUMINAZIONE LABORATORIO			
	SIGLA																				
	TIPO		POTENZA TOT. kW																		
	POTENZA kW		Ib A																		
	COEF. CONTEMP.		COS φ																		
INTERRUTTORE O SEZIONATORE	COSTRUTTORE			BTICINO SPA				BTICINO SPA				BTICINO SPA				BTICINO SPA				BTICINO SPA			
	TIPO			BTDIN 60 0.03				BTDIN 60 0.03				BTDIN 60 0.03				BTDIN 60 0.03				BTDIN 60 0.03			
	N.POLI		In A	2	10			2	10			2	10			2	10			2	10		
	Ith A		Idn A	10	0,03 classe A			10	0,03 classe A			10	0,03 classe A			10	0,03 classe A			10	0,03 classe A		
	Im (o curva) A		Pdi kA	100	6			100	6			100	6			100	6			100	6		
FUSIBILE	TIPO																				
	CALIBRO A																				
CONTATTORE	TIPO																				
	In A		Pn kW																		
RELE' TERMICO	TIPO																				
	TARATURA A																				
LINEA DI POTENZA	TIPO CAVO			FG7M1				FG7M1				FG7M1				FG7M1				FG7M1			
	FORMAZIONE			2x1.5+PE1.5				2x1.5+PE1.5				2x1.5+PE1.5				2x1.5+PE1.5				2x1.5+PE1.5			
	LUNGHEZZA m																				
	Iz A																				
	C.d.T. a In %		C.d.T. a Ib %																		
	Zk mΩ		Zs mΩ																		
	Ik trifase/monof. kA		Ik1 fase/terra kA																		
	NUMERAZIONE MORSETTIERA																				

				DATA	Maggio 2007		Tecnologie & Impianti TRENTO	QUADRO GENERALE DI REPARTO	AREA P.E.T.–TC e S.P.E.C.T.–TC	
				DISEG.	p. i. L.Travaglia					
				VISTO	p. i. M. Girardi				VTE301_02406	ETE301_02406.DWG
REV.	MODIFICA	DATA	FIRMA	APPR.	p. i. M. Girardi	SOST. IL:	SOST. DA:	ORIGINE:		FOGLIO 4 DI 20 SEGUE 5

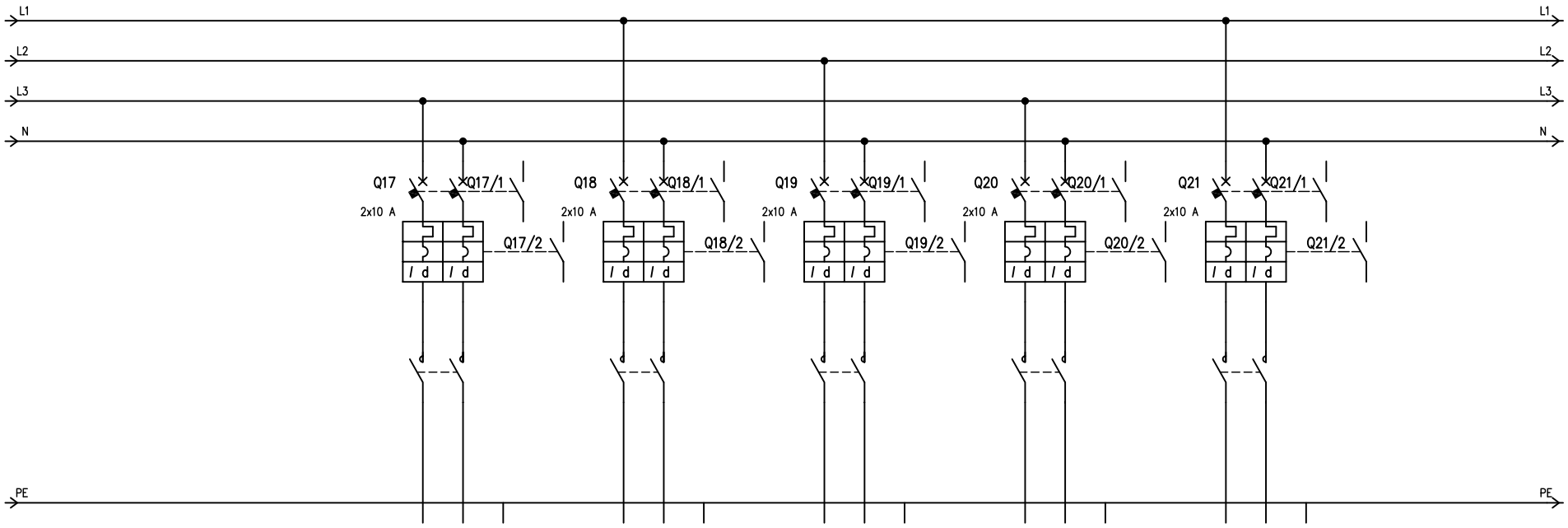

UTENZA	DENOMINAZIONE			ILLUMINAZIONE WC 1		ILLUMINAZIONE WC 2		ILLUMINAZIONE LOCALE TECNICO SPECT-PET		ILLUMINAZIONE SPOGLIATOIO		ILLUMINAZIONE DEPOSITO									
	SIGLA																				
	TIPO		POTENZA TOT. kW																		
	POTENZA kW		Ib A																		
	COEF. CONTEMP.		COS φ																		
INTERRUTTORE O SEZIONATORE	COSTRUTTORE			BTICINO SPA		BTICINO SPA		BTICINO SPA		BTICINO SPA		BTICINO SPA									
	TIPO			BTDIN 60 0.03		BTDIN 60 0.03		BTDIN 60 0.03		BTDIN 60 0.03		BTDIN 60 0.03									
	N.POLI		In A	2	10	2	10	2	10	2	10	2	10								
	Ith A		Idn A	10	0,03 classe A	10	0,03 classe A	10	0,03 classe A	10	0,03 classe A	10	0,03 classe A								
	Im (o curva) A		Pdi kA	100	6	100	6	100	6	100	6	100	6								
FUSIBILE	TIPO																				
	CALIBRO A																				
CONTATTORE	TIPO																				
	In A		Pn kW																		
RELE' TERMICO	TIPO																				
	TARATURA A																				
LINEA DI POTENZA	TIPO CAVO			FG7M1		FG7M1		FG7M1		FG7M1		FG7M1									
	FORMAZIONE			2x1.5+PE1.5		2x1.5+PE1.5		2x1.5+PE1.5		2x1.5+PE1.5		2x1.5+PE1.5									
	LUNGHEZZA m																				
	Iz A																				
	C.d.T. a In %		C.d.T. a Ib %																		
	Zk mΩ		Zs mΩ																		
	Ik trifase/monof. kA		Ik1 fase/terra kA																		
	NUMERAZIONE MORSETTIERA																				

REV.	MODIFICA	DATA	FIRMA

DATA	Maggio 2007		Tecnologie & Impianti TRENTO	QUADRO GENERALE DI REPARTO	AREA P.E.T.-TC e S.P.E.C.T.-TC
DISEG.	p. i. L.Travaglia				
VISTO	p. i. M. Girardi				VTE301_02406
APPR.	p. i. M. Girardi	SOST. IL:	SOST. DA:	ORIGINE:	ETE301_02406.DWG

FOGLIO 5 DI 20
SEGUE 6

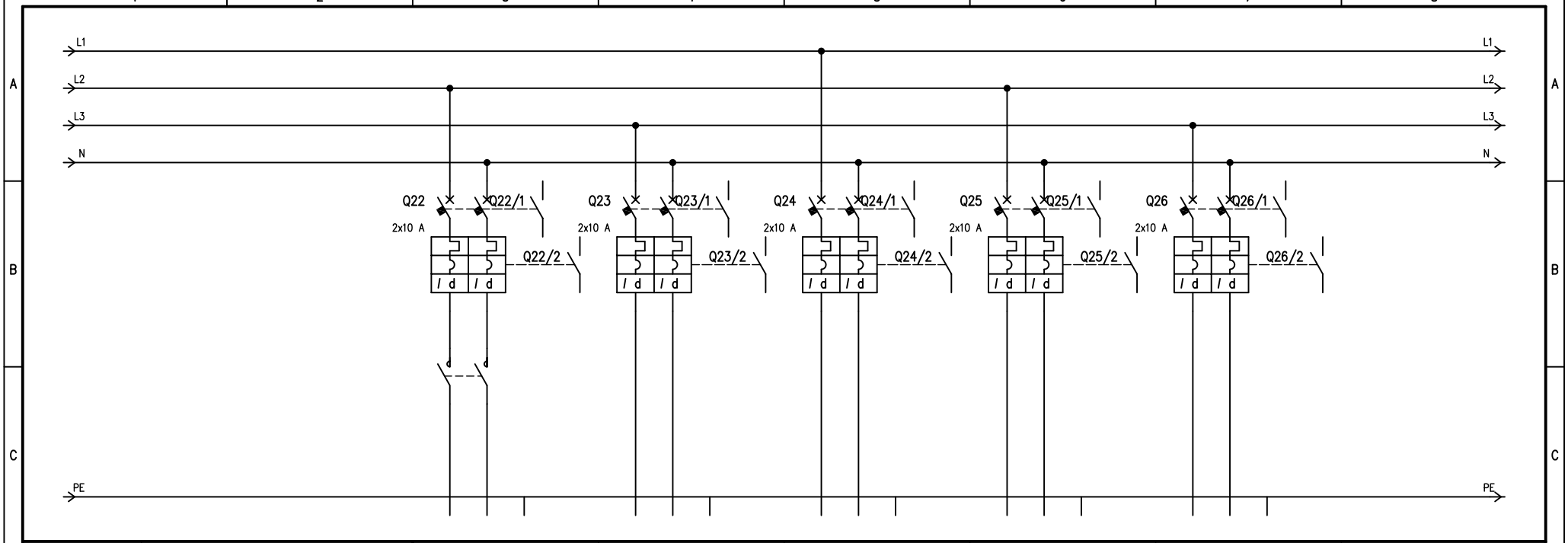

UTENZA	DENOMINAZIONE			ILLUMINAZIONE WC PERSONALE		ILLUMINAZIONE LOCALE PERSONALE		ILLUMINAZIONE STUDIO MEDICO		ILLUMINAZIONE AMBULATORIO VISITE		ILLUMINAZIONE LOCALE INFERMIERI			
	SIGLA														
	TIPO	POTENZA TOT.	kW												
	POTENZA kW	Ib	A												
	COEF. CONTEMP.	COS φ													
INTERRUTTORE O SEZIONATORE	COSTRUTTORE			BTICINO SPA		BTICINO SPA		BTICINO SPA		BTICINO SPA		BTICINO SPA			
	TIPO			BTDIN 60 0.03		BTDIN 60 0.03		BTDIN 60 0.03		BTDIN 60 0.03		BTDIN 60 0.03			
	N.POLI	In	A	2	10	2	10	2	10	2	10	2	10		
	Ith A	Idn	A	10	0,03 classe A	10	0,03 classe A	10	0,03 classe A	10	0,03 classe A	10	0,03 classe A		
	Im (o curva) A	Pdi	kA	100	6	100	6	100	6	100	6	100	6		
FUSIBILE	TIPO														
	CALIBRO		A												
CONTATTORE	TIPO														
	In A	Pn	kW												
RELE' TERMICO	TIPO														
	TARATURA		A												
LINEA DI POTENZA	TIPO CAVO			FG7M1		FG7M1		FG7M1		FG7M1		FG7M1			
	FORMAZIONE			2x1.5+PE1.5		2x1.5+PE1.5		2x1.5+PE1.5		2x1.5+PE1.5		2x1.5+PE1.5			
	LUNGHEZZA		m												
	Iz		A												
	C.d.T. a In %	C.d.T. a Ib	%												
	Zk mΩ	Zs	mΩ												
	Ik trifase/monof. kA	Ik1 fase/terra	kA												
	NUMERAZIONE MORSETTIERA														

REV.	MODIFICA	DATA	FIRMA								
				DATA	Maggio 2007			Tecnologie & Impianti TRENTO	QUADRO GENERALE DI REPARTO	AREA P.E.T.-TC e S.P.E.C.T.-TC	
				DISEG.	p. i. L.Travaglia						
				VISTO	p. i. M. Girardi					VTE301_02406	ETE301_02406.DWG
				APPR.	p. i. M. Girardi	SOST. IL:	SOST. DA:	ORIGINE:			FOGLIO 6 DI 20
											SEGUE 7

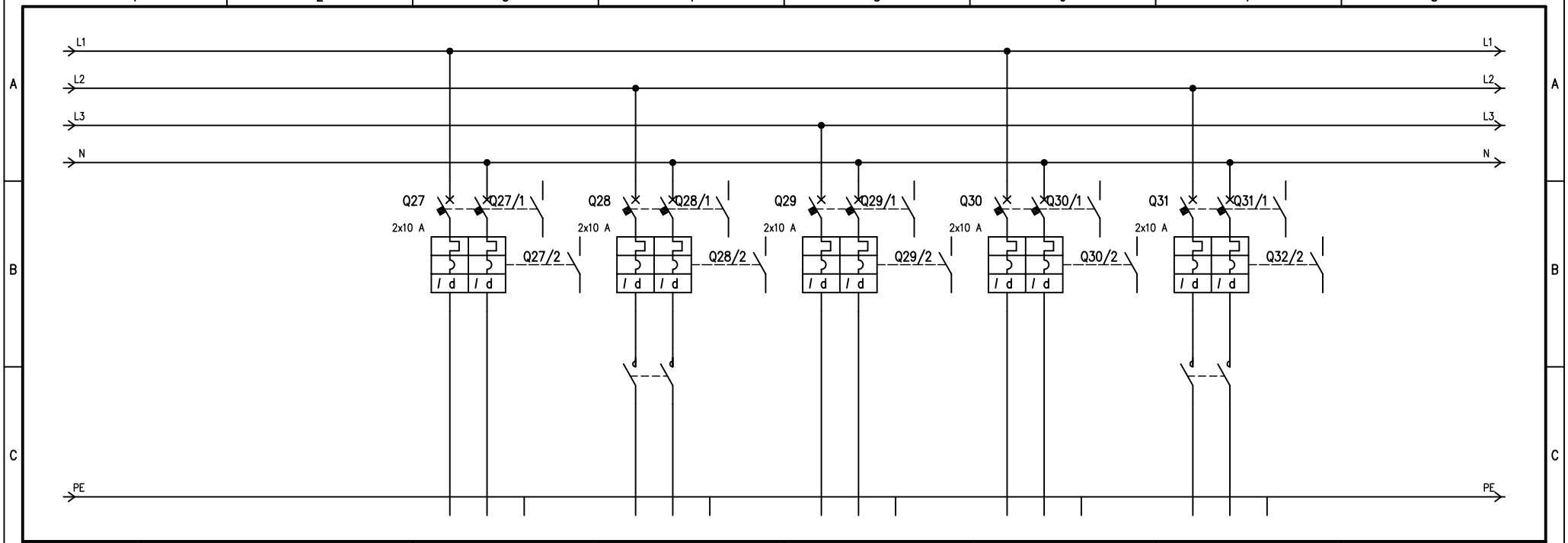

UTENZA	DENOMINAZIONE			ILLUMINAZIONE ATTESA FREDDA		ILLUMINAZIONE WC ATTESA FREDDA		ILLUMINAZIONE 1 CORRIDOIO		ILLUMINAZIONE 2 CORRIDOIO		ILLUMINAZIONE LOCALE QUADRI			
	SIGLA														
	TIPO	POTENZA TOT.	kW												
	POTENZA kW	Ib	A												
	COEF. CONTEMP.	COS φ													
INTERRUTTORE O SEZIONATORE	COSTRUTTORE			BTICINO SPA		BTICINO SPA		BTICINO SPA		BTICINO SPA		BTICINO SPA			
	TIPO			BTDIN 60 0.03		BTDIN 60 0.03		BTDIN 60 0.03		BTDIN 60 0.03		BTDIN 60 0.03			
	N.POLI	In	A	2	10	2	10	2	10	2	10	2	10		
	Ith A	Idn	A	10	0,03 classe A	10	0,03 classe A	10	0,03 classe A	10	0,03 classe A	10	0,03 classe A		
	Im (o curva) A	Pdi	kA	100	6	100	6	100	6	100	6	100	6		
FUSIBILE	TIPO														
	CALIBRO		A												
CONTATTORE	TIPO														
	In A	Pn	kW												
RELE' TERMICO	TIPO														
	TARATURA		A												
LINEA DI POTENZA	TIPO CAVO			FG7M1		FG7M1		FG7M1		FG7M1		FG7M1			
	FORMAZIONE			2x1.5+PE1.5		2x1.5+PE1.5		2x1.5+PE1.5		2x1.5+PE1.5		2x1.5+PE1.5			
	LUNGHEZZA		m												
	Iz		A												
	C.d.T. a In %	C.d.T. a Ib	%												
	Zk mΩ	Zs	mΩ												
	Ik trifase/monof. kA	Ik1 fase/terra	kA												
	NUMERAZIONE MORSETTIERA														

REV.	MODIFICA	DATA	FIRMA								
				DATA	Maggio 2007			Tecnologie & Impianti TRENTO	QUADRO GENERALE DI REPARTO	AREA P.E.T.-TC e S.P.E.C.T.-TC	
				DISEG.	p. i. L.Travaglia						
				VISTO	p. i. M. Girardi					VTE301_02406	ETE301_02406.DWG
				APPR.	p. i. M. Girardi	SOST. IL:	SOST. DA:	ORIGINE:			FOGLIO 7 DI 20
											SEGUE 8

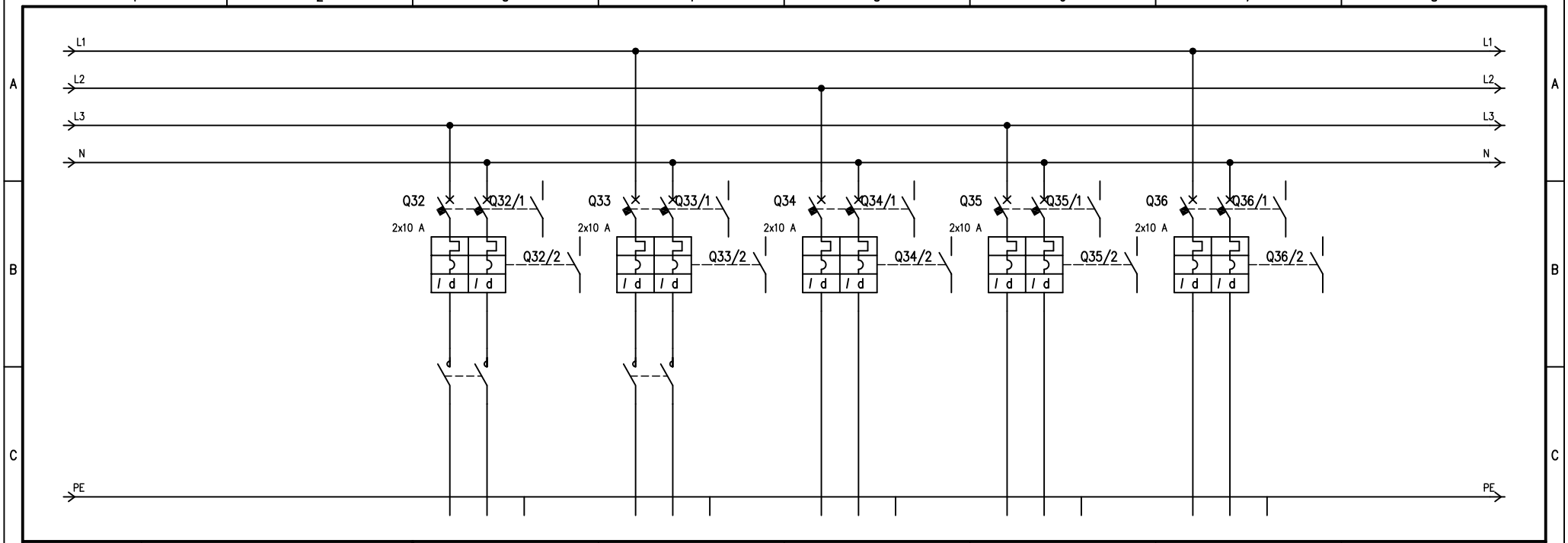

UTENZA	DENOMINAZIONE			ILLUMINAZIONE NOTTURNA		ILLUMINAZIONE NOTTURNA		ILLUMINAZIONE LOCALE TRATTAMENTO ACQUE		RISERVA		RISERVA			
	SIGLA														
	TIPO	POTENZA TOT.	kW												
	POTENZA kW	Ib	A												
	COEF. CONTEMP.	COS φ													
INTERRUTTORE O SEZIONATORE	COSTRUTTORE			BTICINO SPA		BTICINO SPA		BTICINO SPA		BTICINO SPA		BTICINO SPA			
	TIPO			BTDIN 60 0.03		BTDIN 60 0.03		BTDIN 60 0.03		BTDIN 60 0.03		BTDIN 60 0.03			
	N.POLI	In	A	2	10	2	10	2	10	2	10	2	10		
	Ith A	Idn	A	10	0,03 classe A	10	0,03 classe A	10	0,03 classe A	10	0,03 classe A	10	0,03 classe A		
	Im (o curva) A	Pdi	kA	100	6	100	6	100	6	100	6	100	6		
FUSIBILE	TIPO														
	CALIBRO		A												
CONTATTORE	TIPO														
	In A	Pn	kW												
RELE' TERMICO	TIPO														
	TARATURA		A												
LINEA DI POTENZA	TIPO CAVO			FG7M1		FG7M1		FG7M1		FG7M1		FG7M1			
	FORMAZIONE			2x1.5+PE1.5		2x1.5+PE1.5		2x2.5+PE5.5		2x1.5+PE1.5		2x1.5+PE1.5			
	LUNGHEZZA		m												
	Iz		A												
	C.d.T. a In %	C.d.T. a Ib	%												
	Zk mΩ	Zs	mΩ												
	Ik trifase/monof. kA	Ik1 fase/terra	kA												
	NUMERAZIONE MORSETTIERA														

REV.	MODIFICA	DATA	FIRMA								
				DATA	Maggio 2007			Tecnologie & Impianti TRENTO	QUADRO GENERALE DI REPARTO	AREA P.E.T.-TC e S.P.E.C.T.-TC	
				DISEG.	p. i. L.Travaglia						
				VISTO	p. i. M. Girardi					VTE301_02406	ETE301_02406.DWG
				APPR.	p. i. M. Girardi	SOST. IL:	SOST. DA:	ORIGINE:			FOGLIO 8 DI 20
											SEGUE 9

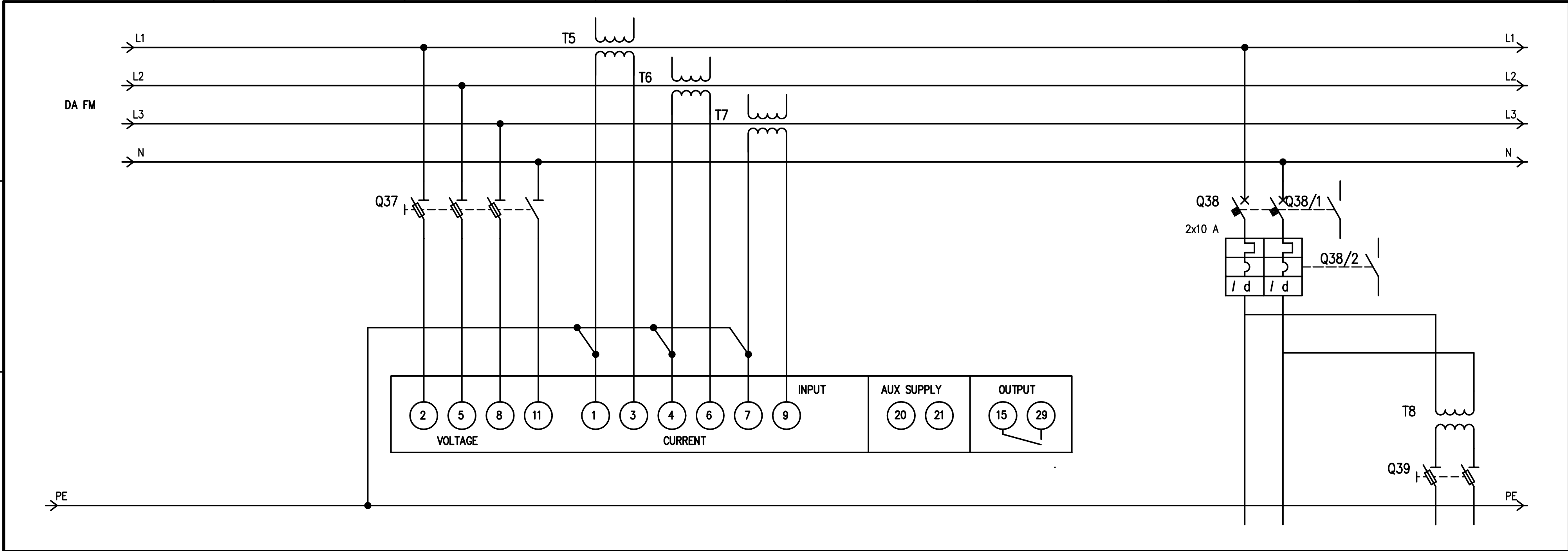

			3	4	5	6	7		8
UTENZA	DENOMINAZIONE						AUSILIARI		AUSILIARI
	SIGLA								
	TIPO	POTENZA TOT. kW							
	POTENZA kW	Ib A							
	COEF. CONTEMP.	COS φ							
INTERRUTTORE O SEZIONATORE	COSTRUTTORE						BTICINO SPA		
	TIPO						BTDIN 60 0.03		
	N.POLI	In A					2	10	
	Ith A	Idn A					10	0,03 classe A	
	Im (o curva) A	Pdi kA					100	6	
FUSIBILE	TIPO								
	CALIBRO A								
CONTATTORE	TIPO								
	In A	Pn kW							
RELE' TERMICO	TIPO								
	TARATURA A								
LINEA DI POTENZA	TIPO CAVO						FG7M1		
	FORMAZIONE						2x1.5+PE1.5		
	LUNGHEZZA m								
	Iz A								
	C.d.T. a In %	C.d.T. a Ib %							
	Zk mΩ	Zs mΩ							
	Ik trifase/monof. kA	Ik1 fase/terra kA							
	NUMERAZIONE MORSETTIERA								

REV.	MODIFICA	DATA	FIRMA				
				DATA	Maggio 2007	Tecnologie & Impianti TRENTO	QUADRO GENERALE DI REPARTO
				DISEG.	p. i. L.Travaglia		
				VISTO	p. i. M. Girardi		
				APPR.	p. i. M. Girardi	SOST. IL:	SOST. DA:

ORIGINE:

AREA P.E.T.–TC e S.P.E.C.T.–TC

VTE301_02406

ETE301_02406.DWG

FOGLIO 9 DI 20

SEGUE 10

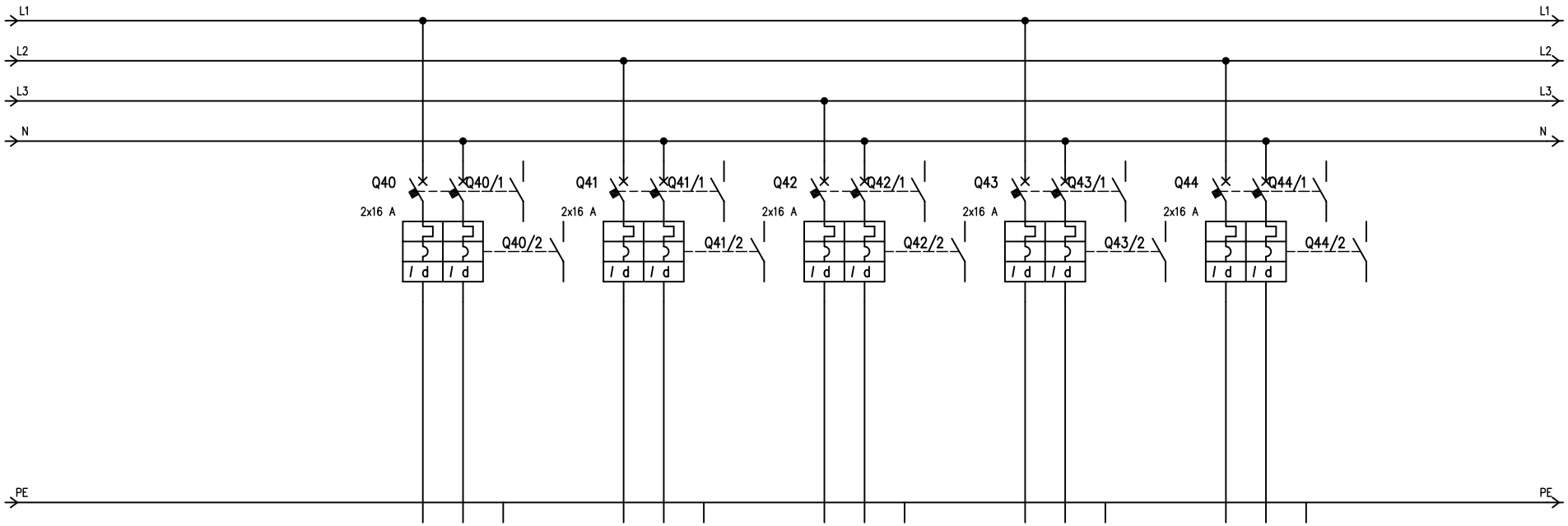

UTENZA	DENOMINAZIONE			FM SPECT–CT		FM PET–CT		FM LOCALE CONTROLLO SPECT–CT		FM LOCALE CONTROLLO PET–CT		FM LOCALE REFERTAZIONE								
	SIGLA																			
	TIPO	POTENZA TOT.	kW																	
	POTENZA	kW	Ib	A																
	COEF. CONTEMP.		COS φ																	
INTERRUTTORE O SEZIONATORE	COSTRUTTORE			BTICINO SPA		BTICINO SPA		BTICINO SPA		BTICINO SPA		BTICINO SPA								
	TIPO			BTDIN 60 0.03		BTDIN 60 0.03		BTDIN 60 0.03		BTDIN 60 0.03		BTDIN 60 0.03								
	N.POLI	In	A	2	16	2	16	2	16	2	16	2	16							
	Ith	A	Idn	A	16	0,03 classe A	16	0,03 classe A	16	0,03 classe A	16	0,03 classe A	16	0,03 classe A							
	Im (o curva)	A	Pdi	kA	160	6	160	6	160	6	160	6	160	6							
FUSIBILE	TIPO																			
	CALIBRO			A																
CONTATTORE	TIPO																			
	In	A	Pn	kW																
RELE' TERMICO	TIPO																			
	TARATURA			A																
LINEA DI POTENZA	TIPO CAVO				FG7M1		FG7M1		FG7M1		FG7M1		FG7M1							
	FORMAZIONE				2x2.5+PE2.5		2x2.5+PE2.5		2x2.5+PE2.5		2x2.5+PE2.5		2x2.5+PE2.5							
	LUNGHEZZA			m																
	Iz			A																
	C.d.T. a In	%	C.d.T. a Ib	%																
	Zk	mΩ	Zs	mΩ																
	Ik trifase/monof.	kA	Ik1 fase/terra	kA																
	NUMERAZIONE MORSETTIERA																			

				DATA	Maggio 2007		Tecnologie & Impianti	QUADRO GENERALE	AREA P.E.T.–TC e S.P.E.C.T.–TC	
				DISEG.	p. i. L.Travaglia		TRENTO	DI REPARTO		
				VISTO	p. i. M. Girardi				VTE301_02406	ETE301_02406.DWG
REV.	MODIFICA	DATA	FIRMA	APPR.	p. i. M. Girardi	SOST. IL:	SOST. DA:	ORIGINE:		FOGLIO 10 DI 20
										SEGUE 11

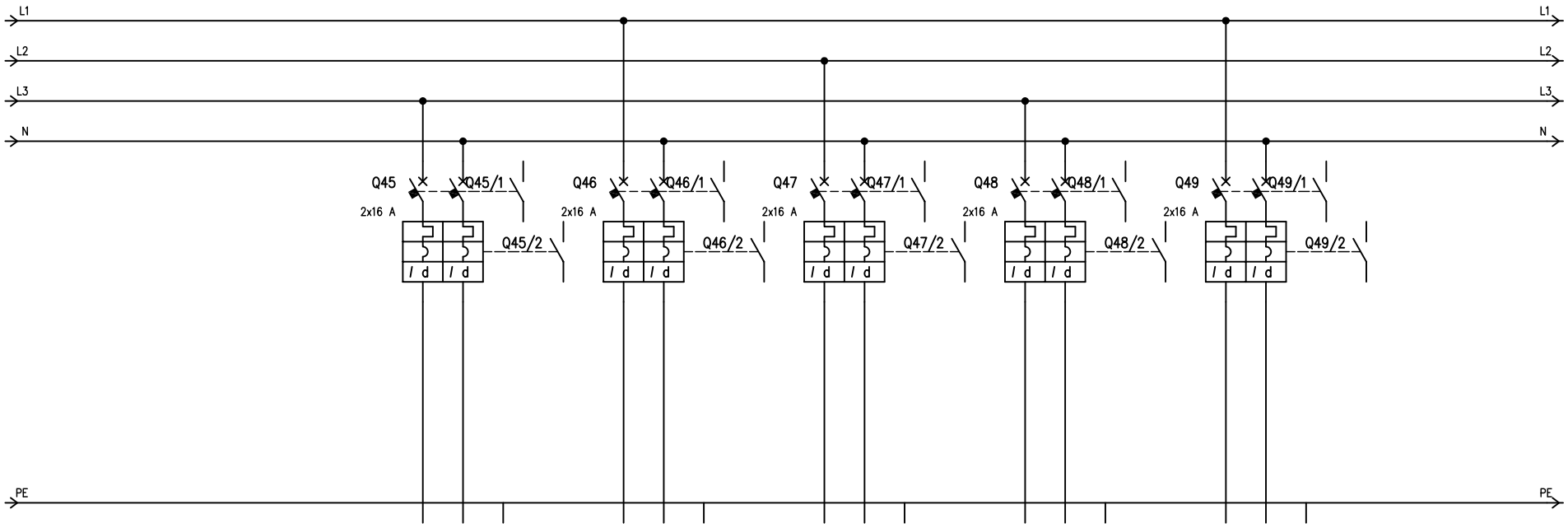

UTENZA	DENOMINAZIONE			FM 2 ATTESA SOMMINISTRAZIONE		FM 2 ATTESA SOMMINISTRAZIONE		FM LABORATORIO		FM LABORATORIO		FM CELLA DI MANIPOLAZIONE							
	SIGLA																		
	TIPO	POTENZA TOT.	kW																
	POTENZA kW	Ib	A																
	COEF. CONTEMP.	COS φ																	
INTERRUTTORE O SEZIONATORE	COSTRUTTORE			BTICINO SPA		BTICINO SPA		BTICINO SPA		BTICINO SPA		BTICINO SPA							
	TIPO			BTDIN 60 0.03		BTDIN 60 0.03		BTDIN 60 0.03		BTDIN 60 0.03		BTDIN 60 0.03							
	N.POLI	In	A	2	16	2	16	2	16	2	16	2	16						
	Ith A	Idn	A	16	0,03 classe A	16	0,03 classe A	16	0,03 classe A	16	0,03 classe A	16	0,03 classe A						
	Im (o curva) A	Pdi	kA	160	6	160	6	160	6	160	6	160	6						
FUSIBILE	TIPO																		
	CALIBRO		A																
CONTATTORE	TIPO																		
	In A	Pn	kW																
RELE' TERMICO	TIPO																		
	TARATURA		A																
LINEA DI POTENZA	TIPO CAVO			FG7M1		FG7M1		FG7M1		FG7M1		FG7M1							
	FORMAZIONE			2x2.5+PE2.5		2x2.5+PE2.5		2x2.5+PE2.5		2x2.5+PE2.5		2x2.5+PE2.5							
	LUNGHEZZA		m																
	Iz		A																
	C.d.T. a In %	C.d.T. a Ib	%																
	Zk mΩ	Zs	mΩ																
	Ik trifase/monof. kA	Ik1 fase/terra	kA																
	NUMERAZIONE MORSETTIERA																		

				DATA	Maggio 2007		Tecnologie & Impianti	QUADRO GENERALE DI REPARTO	AREA P.E.T.–TC e S.P.E.C.T.–TC	
				DISEG.	p. i. L.Travaglia		TRENTO			
				VISTO	p. i. M. Girardi				VTE301_02406	ETE301_02406.DWG
REV.	MODIFICA	DATA	FIRMA	APPR.	p. i. M. Girardi	SOST. IL:	SOST. DA:	ORIGINE:		FOGLIO 11 DI 20
										SEGUE 12

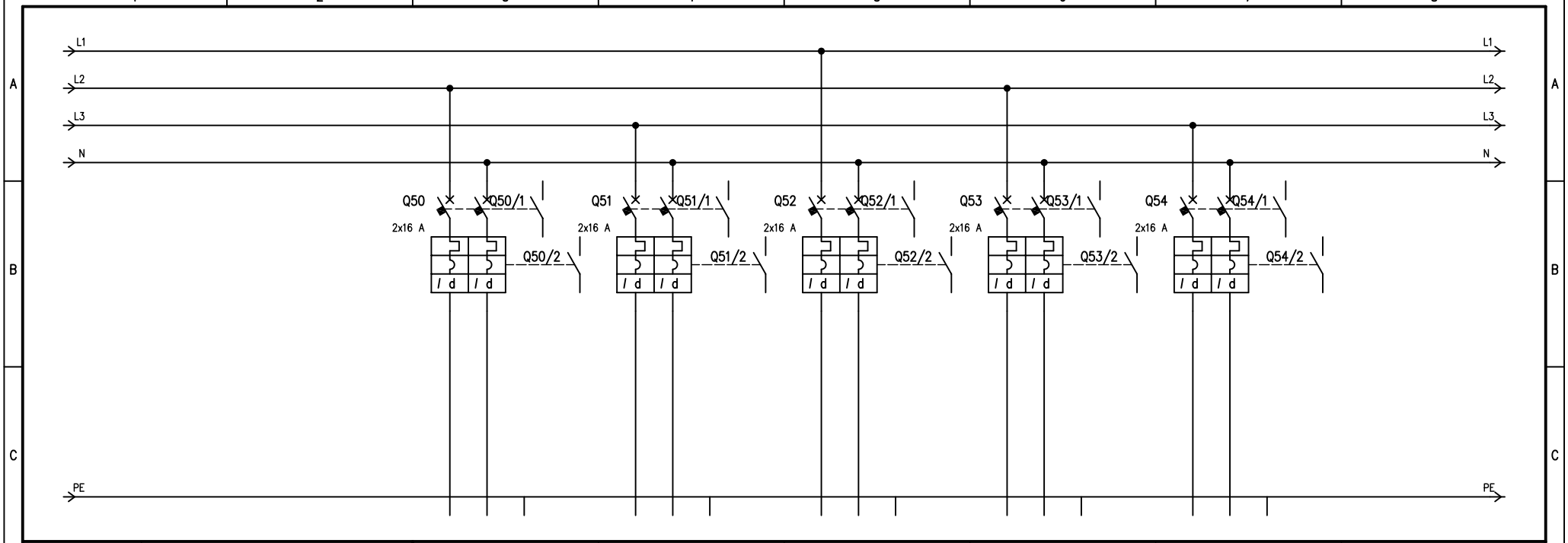

UTENZA	DENOMINAZIONE			FM LOCALE TECNICO		FM SPOGLIATOI		FM WC E LOCALE PERSONALE		FM STUDIO MEDICO		FM AMBULATORIO			
	SIGLA														
	TIPO	POTENZA TOT.	kW												
	POTENZA kW	Ib	A												
	COEF. CONTEMP.	COS φ													
INTERRUTTORE O SEZIONATORE	COSTRUTTORE			BTICINO SPA		BTICINO SPA		BTICINO SPA		BTICINO SPA		BTICINO SPA			
	TIPO			BTDIN 60 0.03		BTDIN 60 0.03		BTDIN 60 0.03		BTDIN 60 0.03		BTDIN 60 0.03			
	N.POLI	In	A	2	16	2	16	2	16	2	16	2	16		
	Ith A	Idn	A	16	0,03 classe A	16	0,03 classe A	16	0,03 classe A	16	0,03 classe A	16	0,03 classe A		
	Im (o curva) A	Pdi	kA	160	6	160	6	160	6	160	6	160	6		
FUSIBILE	TIPO														
	CALIBRO		A												
CONTATTORE	TIPO														
	In A	Pn	kW												
RELE' TERMICO	TIPO														
	TARATURA		A												
LINEA DI POTENZA	TIPO CAVO			FG7M1		FG7M1		FG7M1		FG7M1		FG7M1			
	FORMAZIONE			2x2.5+PE2.5		2x2.5+PE2.5		2x2.5+PE2.5		2x2.5+PE2.5		2x2.5+PE2.5			
	LUNGHEZZA		m												
	Iz		A												
	C.d.T. a In %	C.d.T. a Ib	%												
	Zk mΩ	Zs	mΩ												
	Ik trifase/monof. kA	Ik1 fase/terra	kA												
	NUMERAZIONE MORSETTIERA														

REV.	MODIFICA	DATA	FIRMA								
				DATA	Maggio 2007			Tecnologie & Impianti TRENTO	QUADRO GENERALE DI REPARTO	AREA P.E.T.-TC e S.P.E.C.T.-TC	
				DISEG.	p. i. L.Travaglia						
				VISTO	p. i. M. Girardi					VTE301_02406	ETE301_02406.DWG
				APPR.	p. i. M. Girardi	SOST. IL:	SOST. DA:	ORIGINE:			FOGLIO 12 DI 20
											SEGUE 13

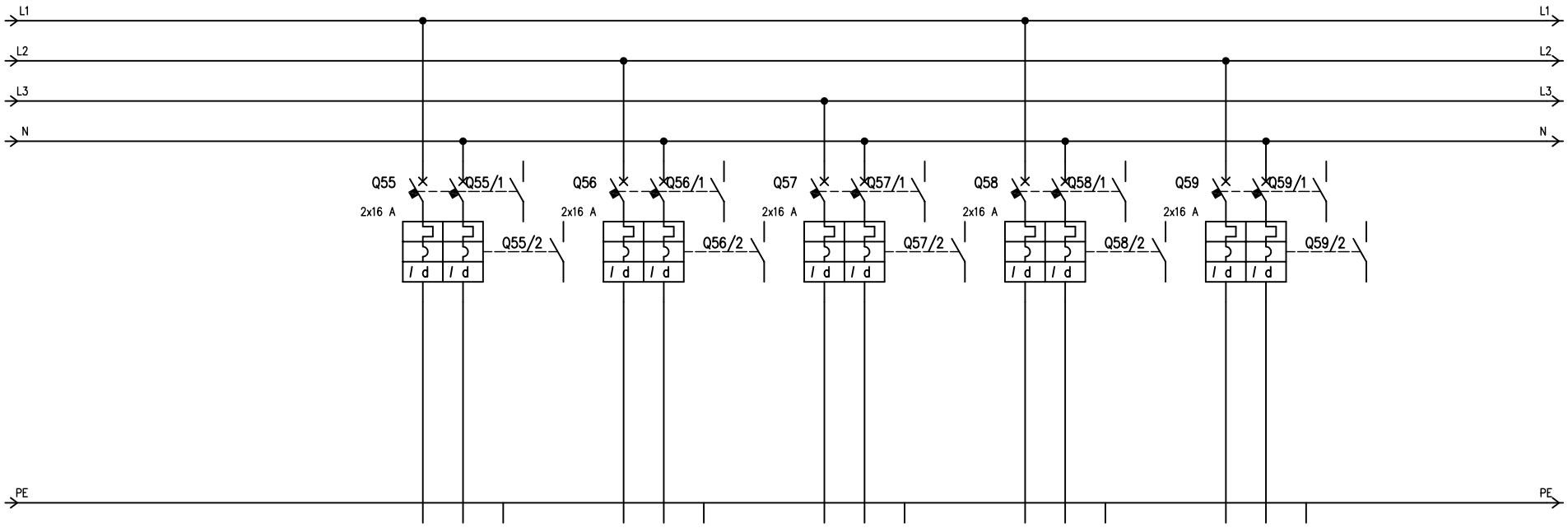

UTENZA	DENOMINAZIONE			FM LOCALE INFERMIERI		FM ATTESA FREDDA		FM CORRIDOIO 1		FM CORRIDOIO 2		FM CORRIDOIO 3									
	SIGLA																				
	TIPO	POTENZA TOT.	kW																		
	POTENZA kW	Ib	A																		
	COEF. CONTEMP.	COS φ																			
INTERRUTTORE O SEZIONATORE	COSTRUTTORE			BTICINO SPA		BTICINO SPA		BTICINO SPA		BTICINO SPA		BTICINO SPA									
	TIPO			BTDIN 60 0.03		BTDIN 60 0.03		BTDIN 60 0.03		BTDIN 60 0.03		BTDIN 60 0.03									
	N.POLI	In	A	2	16	2	16	2	16	2	16	2	16								
	Ith A	Idn	A	16	0,03 classe A	16	0,03 classe A	16	0,03 classe A	16	0,03 classe A	16	0,03 classe A								
	Im (o curva) A	Pdi	kA	160	6	160	6	160	6	160	6	160	6								
FUSIBILE	TIPO																				
	CALIBRO		A																		
CONTATTORE	TIPO																				
	In A	Pn	kW																		
RELE' TERMICO	TIPO																				
	TARATURA		A																		
LINEA DI POTENZA	TIPO CAVO			FG7M1		FG7M1		FG7M1		FG7M1		FG7M1									
	FORMAZIONE			2x2.5+PE2.5		2x2.5+PE2.5		2x2.5+PE2.5		2x2.5+PE2.5		2x2.5+PE2.5									
	LUNGHEZZA		m																		
	Iz		A																		
	C.d.T. a In %	C.d.T. a Ib	%																		
	Zk mΩ	Zs	mΩ																		
	Ik trifase/monof. kA	Ik1 fase/terra	kA																		
	NUMERAZIONE MORSETTIERA																				

				DATA	Maggio 2007		Tecnologie & Impianti	QUADRO GENERALE	AREA P.E.T.–TC e S.P.E.C.T.–TC		
				DISEG.	p. i. L.Travaglia		TRENTO	DI REPARTO			
				VISTO	p. i. M. Girardi				VTE301_02406	ETE301_02406.DWG	FOGLIO 13 DI 20
REV.	MODIFICA	DATA	FIRMA	APPR.	p. i. M. Girardi	SOST. IL:	SOST. DA:	ORIGINE:			SEGUE 14

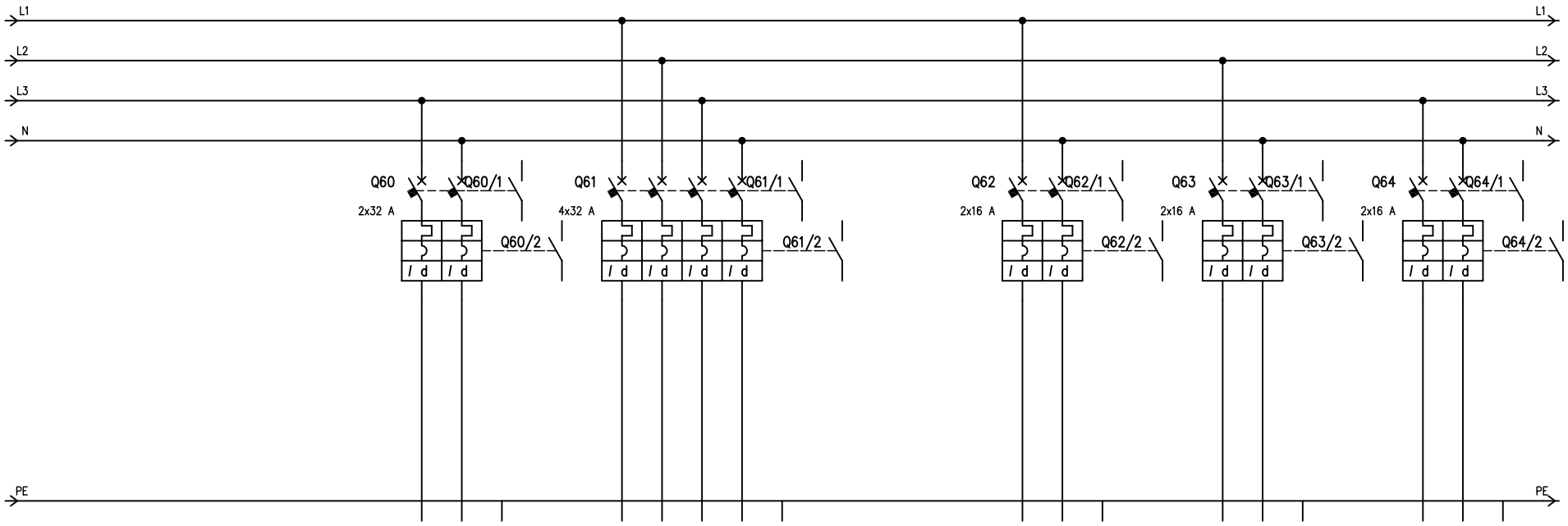

UTENZA	DENOMINAZIONE			APERTURA CHIUSINO TRATTAMENTO ACQUE		TRATTAMENTO ACQUE				POMPA AD IMMERSIONE		RISERVA		RISERVA	
	SIGLA														
	TIPO	POTENZA TOT.	kW												
	POTENZA	kW	Ib A												
	COEF. CONTEMP.		COS φ												
INTERRUTTORE O SEZIONATORE	COSTRUTTORE			BTICINO SPA		BTICINO SPA				BTICINO SPA		BTICINO SPA		BTICINO SPA	
	TIPO			BTDIN 60 0.03		BTDIN 60 A 0.03 A				BTDIN 60 0.03		BTDIN 60 0.03		BTDIN 60 0.03	
	N.POLI	In	A	2	32	4	32			2	16	2	16	2	16
	Ith A	Idn	A	32	0,03 classe A	32	0,03 classe A			16	0,03 classe A	16	0,03 classe A	16	0,03 classe A
	Im (o curva) A	Pdi	kA	320	6	320	6			160	6	160	6	160	6
FUSIBILE	TIPO														
	CALIBRO		A												
CONTATTORE	TIPO														
	In A	Pn	kW												
RELE' TERMICO	TIPO														
	TARATURA		A												
LINEA DI POTENZA	TIPO CAVO			FG7M1		FG7M1				FG7M1		FG7M1		FG7M1	
	FORMAZIONE			2x6+PE6		4x16+PE16				2x2.5+PE2.5		2x2.5+PE2.5		2x2.5+PE2.5	
	LUNGHEZZA		m												
	Iz		A												
	C.d.T. a In	%	C.d.T. a Ib %												
	Zk	mΩ	Zs mΩ												
	Ik trifase/monof.	kA	Ik1 fase/terra kA												
	NUMERAZIONE MORSETTIERA														

REV.	MODIFICA	DATA	FIRMA

DATA	Maggio 2007		Tecnologie & Impianti TRENTO	QUADRO GENERALE DI REPARTO	AREA P.E.T.–TC e S.P.E.C.T.–TC
DISEG.	p. i. L.Travaglia				
VISTO	p. i. M. Girardi				VTE301_02406
APPR.	p. i. M. Girardi	SOST. IL:	SOST. DA:	ORIGINE:	ETE301_02406.DWG

FOGLIO 14 DI 20
SEGUE 15

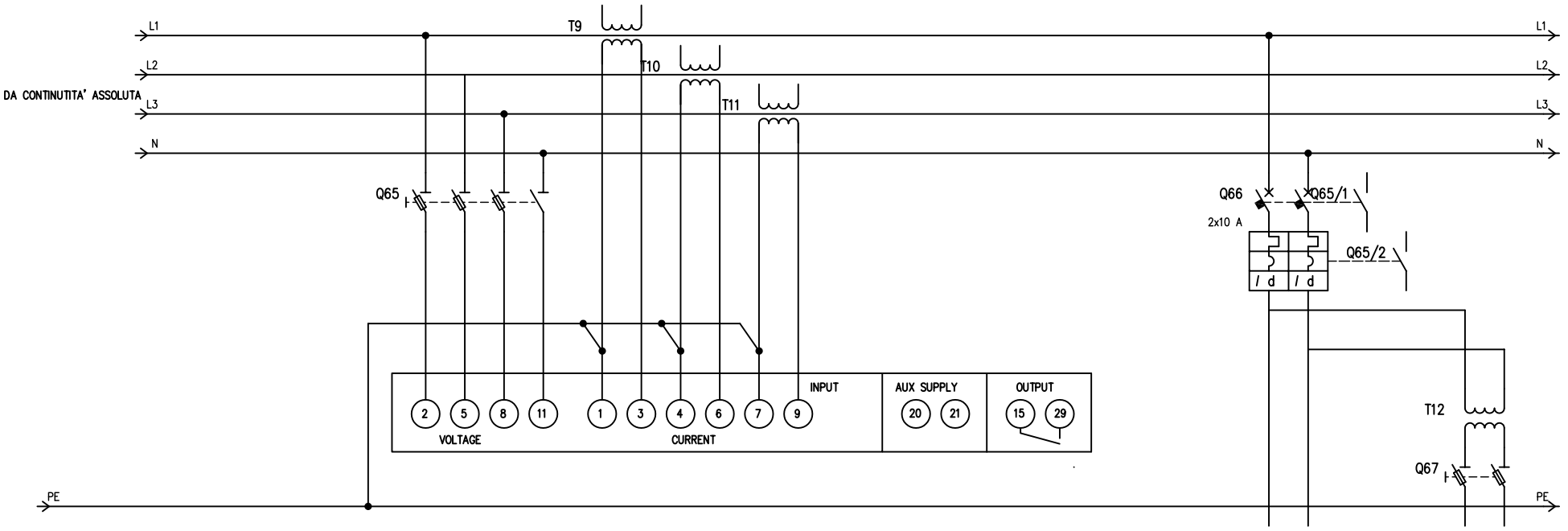

UTENZA	DENOMINAZIONE											AUSILIARI		AUSILIARI	
	SIGLA														
	TIPO		POTENZA TOT.	kW											
	POTENZA	kW	Ib	A											
	COEF. CONTEMP.		COS φ												
INTERRUTTORE O SEZIONATORE	COSTRUTTORE											BTICINO SPA			
	TIPO											BTDIN 60 0.03			
	N.POLI		In	A								2	10		
	Ith	A	Idn	A								10	0,03 classe A		
	Im (o curva)	A	Pdi	kA								100	6		
FUSIBILE	TIPO														
	CALIBRO			A											
CONTATTORE	TIPO														
	In	A	Pn	kW											
RELE' TERMICO	TIPO														
	TARATURA			A											
LINEA DI POTENZA	TIPO CAVO											FG70M1			
	FORMAZIONE											2x1.5+PE1.5			
	LUNGHEZZA			m											
	Iz			A											
	C.d.T. a In	%	C.d.T. a Ib	%											
	Zk	mΩ	Zs	mΩ											
	Ik trifase/monof.	kA	Ik1 fase/terra	kA											
	NUMERAZIONE MORSETTIERA														

REV.	MODIFICA	DATA	FIRMA								
				DATA	Maggio 2007			Tecnologie & Impianti TRENTO	QUADRO GENERALE DI REPARTO	AREA P.E.T.-TC e S.P.E.C.T.-TC	
				DISEG.	p. i. L.Travaglia						
				VISTO	p. i. M. Girardi					VTE301_02406	ETE301_02406.DWG
				APPR.	p. i. M. Girardi	SOST. IL:	SOST. DA:	ORIGINE:			FOGLIO 15 DI 20
											SEGUE 16

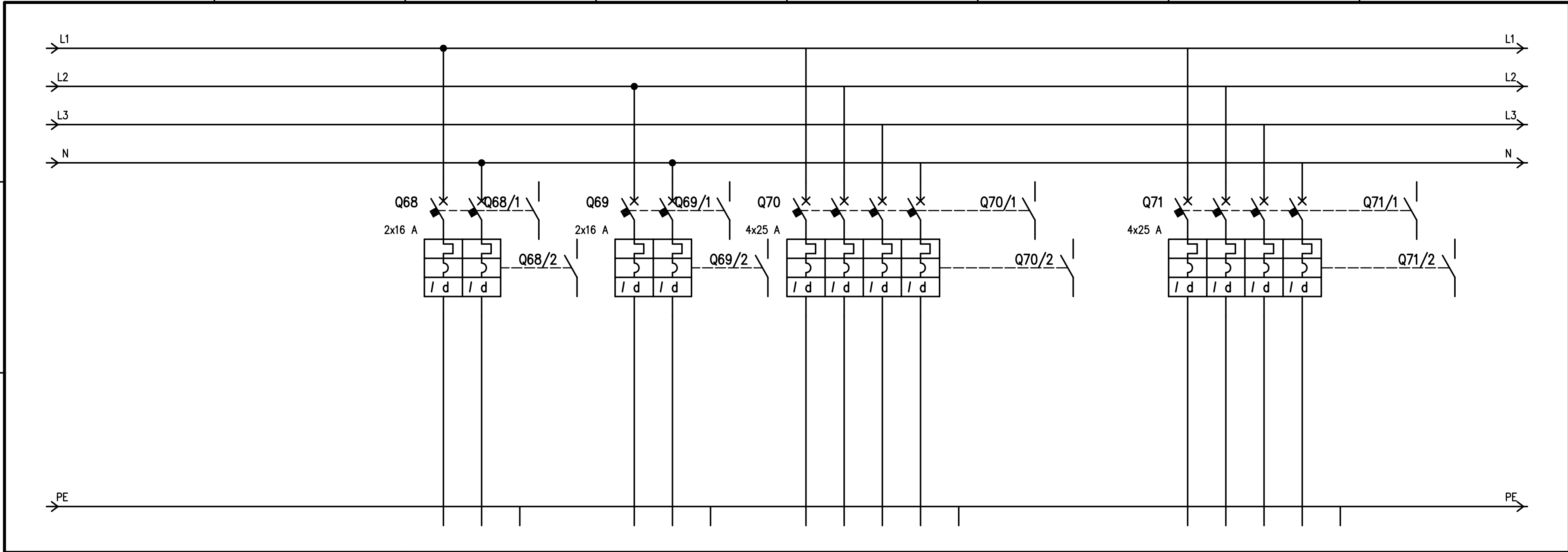

			3		4		5		6		7		8	
UTENZA	DENOMINAZIONE		CA LOCALE SPECT–CT		CA LOCALE PET–CT		CA SPECT				CA PET			
	SIGLA													
	TIPO	POTENZA TOT. kW												
	POTENZA kW	Ib A												
	COEF. CONTEMP.	COS φ												
INTERRUTTORE O SEZIONATORE	COSTRUTTORE		BTICINO SPA		BTICINO SPA		BTICINO SPA				BTICINO SPA			
	TIPO		BTDIN 60 0.03		BTDIN 60 0.03		BTDIN 60 AC 0.03 A				BTDIN 60 AC 0.03 A			
	N.POLI	In A	2	16	2	16	4	25			4	25		
	Ith A	Idn A	16	0,03 classe A	16	0,03 classe A	25	0,03 classe A			25	0,03 classe A		
	Im (o curva) A	Pdi kA	160	6	160	6	250	6			250	6		
FUSIBILE	TIPO													
	CALIBRO A													
CONTATTORE	TIPO													
	In A	Pn kW												
RELE' TERMICO	TIPO													
	TARATURA A													
LINEA DI POTENZA	TIPO CAVO		FG7M1		FG7M1		FG7M1				FG7M1			
	FORMAZIONE		2x2.5+PE2.5		2x2.5+PE2.5		4x6+PE6				4x6+PE6			
	LUNGHEZZA m													
	Iz A													
	C.d.T. a In %	C.d.T. a Ib %												
	Zk mΩ	Zs mΩ												
	Ik trifase/monof. kA	Ik1 fase/terra kA												
	NUMERAZIONE MORSETTIERA													

				DATA	Maggio 2007		Tecnologie & Impianti TRENTO	QUADRO GENERALE DI REPARTO	AREA P.E.T.–TC e S.P.E.C.T.–TC	
				DISEG.	p. i. L.Travaglia					
				VISTO	p. i. M. Girardi				VTE301_02406	ETE301_02406.DWG	FOGLIO 16 DI 20
REV.	MODIFICA	DATA	FIRMA	APPR.	p. i. M. Girardi	SOST. IL:	SOST. DA:	ORIGINE:			SEGUE 17

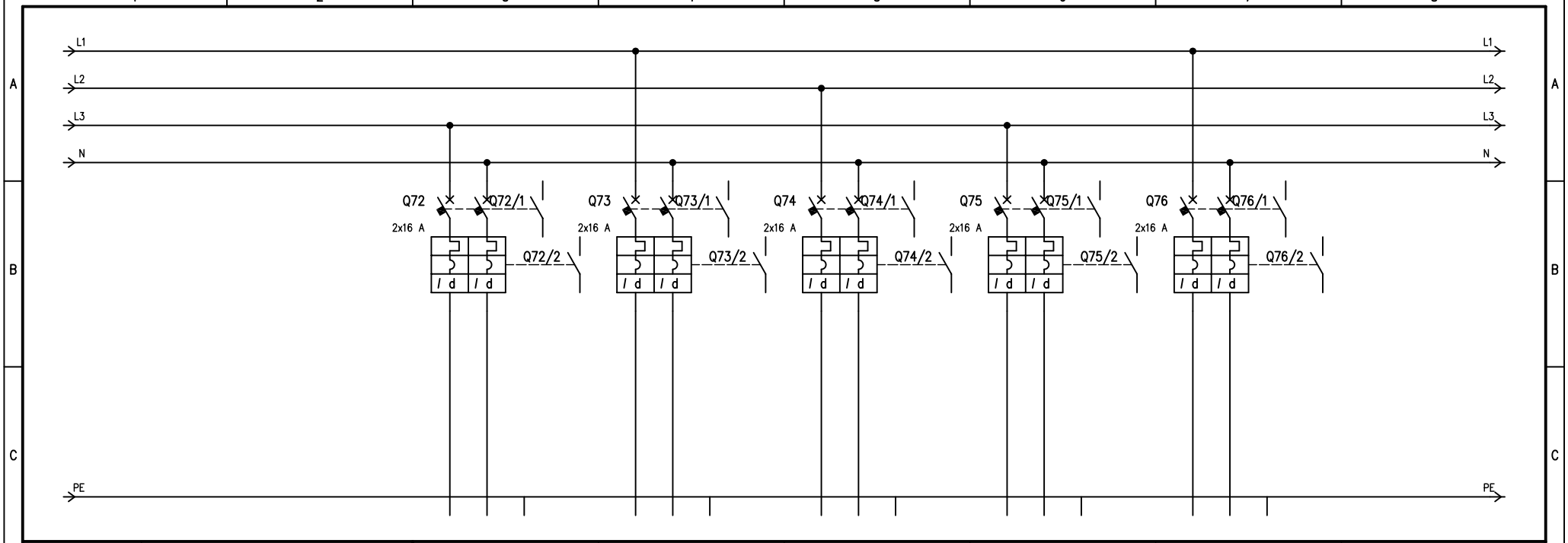

UTENZA	DENOMINAZIONE			CA LOCALE CONTROLLO SPECT-CT		CA LOCALE CONTROLLO PET-CT		CA LOCALE TECNICO		CA STUDIO MEDICI		CA AMBULATORIO			
	SIGLA														
	TIPO	POTENZA TOT.	kW												
	POTENZA kW	Ib	A												
	COEF. CONTEMP.	COS φ													
INTERRUTTORE O SEZIONATORE	COSTRUTTORE			BTICINO SPA		BTICINO SPA		BTICINO SPA		BTICINO SPA		BTICINO SPA			
	TIPO			BTDIN 60 0.03		BTDIN 60 0.03		BTDIN 60 0.03		BTDIN 60 0.03		BTDIN 60 0.03			
	N.POLI	In	A	2	16	2	16	2	16	2	16	2	16		
	Ith A	Idn	A	16	0,03 classe A	16	0,03 classe A	16	0,03 classe A	16	0,03 classe A	16	0,03 classe A		
	Im (o curva) A	Pdi	kA	160	6	160	6	160	6	160	6	160	6		
FUSIBILE	TIPO														
	CALIBRO		A												
CONTATTORE	TIPO														
	In A	Pn	kW												
RELE' TERMICO	TIPO														
	TARATURA		A												
LINEA DI POTENZA	TIPO CAVO			FG7M1		FG7M1		FG7M1		FG7M1		FG7M1			
	FORMAZIONE			2x2.5+PE2.5		2x2.5+PE2.5		2x2.5+PE2.5		2x2.5+PE2.5		2x2.5+PE2.5			
	LUNGHEZZA		m												
	Iz		A												
	C.d.T. a In %	C.d.T. a Ib	%												
	Zk mΩ	Zs	mΩ												
	Ik trifase/monof. kA	Ik1 fase/terra	kA												
	NUMERAZIONE MORSETTIERA														

REV.	MODIFICA	DATA	FIRMA								
				DATA	Maggio 2007			Tecnologie & Impianti TRENTO	QUADRO GENERALE DI REPARTO	AREA P.E.T.-TC e S.P.E.C.T.-TC	
				DISEG.	p. i. L.Travaglia						
				VISTO	p. i. M. Girardi					VTE301_02406	ETE301_02406.DWG
				APPR.	p. i. M. Girardi	SOST. IL:	SOST. DA:	ORIGINE:			FOGLIO 17 DI 20
											SEGUE 18

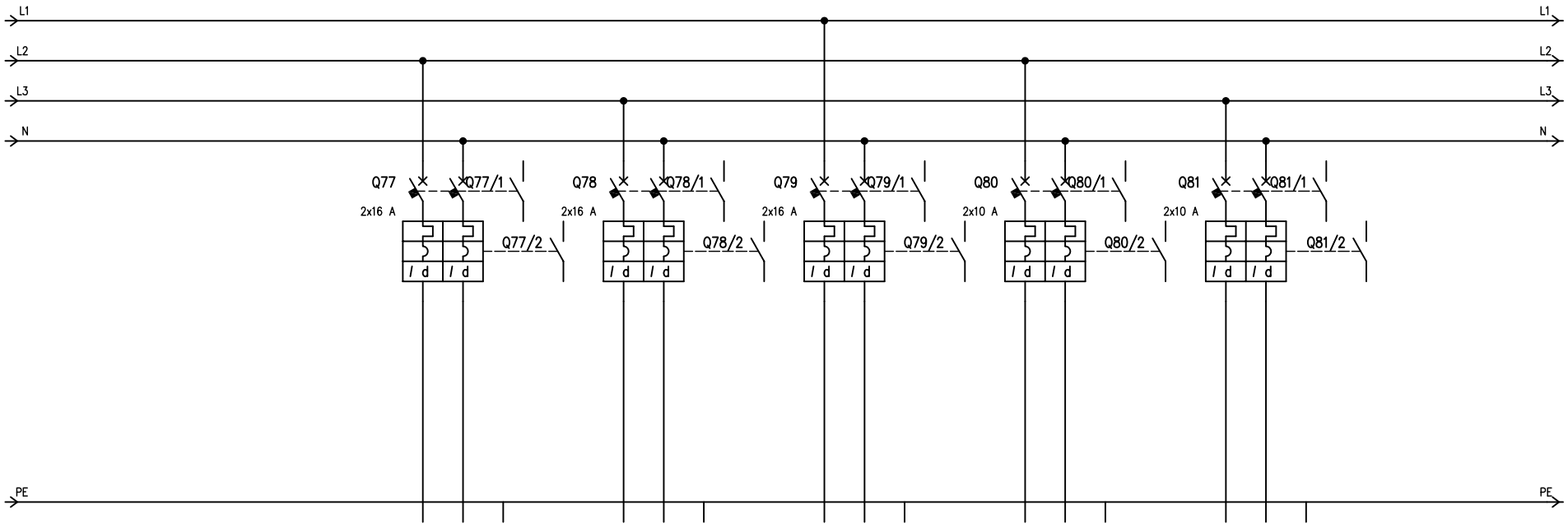

	DENOMINAZIONE			CA LOCALE INFERMIERI		CA LOCALE CORRIDOIO 1		CA LOCALE CORRIDOIO 2		RILEVAZIONE INCENDI		DIFFUSIONE SONORA								
UTENZA	SIGLA																			
	TIPO	POTENZA TOT.	kW																	
	POTENZA kW	Ib	A																	
	COEF. CONTEMP.	COS φ																		
INTERRUTTORE O SEZIONATORE	COSTRUTTORE			BTICINO SPA		BTICINO SPA		BTICINO SPA		BTICINO SPA		BTICINO SPA								
	TIPO			BTDIN 60 0.03		BTDIN 60 0.03		BTDIN 60 0.03		BTDIN 60 0.03		BTDIN 60 0.03								
	N.POLI	In	A	2	16	2	16	2	16	2	10	2	10							
	Ith A	Idn	A	16	0,03 classe A	16	0,03 classe A	16	0,03 classe A	10	0,03 classe A	10	0,03 classe A							
	Im (o curva) A	Pdi	kA	160	6	160	6	160	6	100	6	100	6							
FUSIBILE	TIPO																			
	CALIBRO		A																	
CONTATTORE	TIPO																			
	In A	Pn	kW																	
RELE' TERMICO	TIPO																			
	TARATURA		A																	
LINEA DI POTENZA	TIPO CAVO			FG7M1		FG7M1		FG7M1		FG7M1		FG7M1								
	FORMAZIONE			2x2.5+PE2.5		2x2.5+PE2.5		2x2.5+PE2.5		2x1.5+PE1.5		2x1.5+PE1.5								
	LUNGHEZZA		m																	
	Iz		A																	
	C.d.T. a In %	C.d.T. a Ib	%																	
	Zk mΩ	Zs	mΩ																	
	Ik trifase/monof. kA	Ik1 fase/terra	kA																	
	NUMERAZIONE MORSETTIERA																			

				DATA	Maggio 2007		Tecnologie & Impianti	QUADRO GENERALE	AREA P.E.T.–TC e S.P.E.C.T.–TC	
				DISEG.	p. i. L.Travaglia		TRENTO	DI REPARTO		
				VISTO	p. i. M. Girardi				VTE301_02406	ETE301_02406.DWG
REV.	MODIFICA	DATA	FIRMA	APPR.	p. i. M. Girardi	SOST. IL:	SOST. DA:	ORIGINE:		FOGLIO 18 DI 20
										SEGUE 19

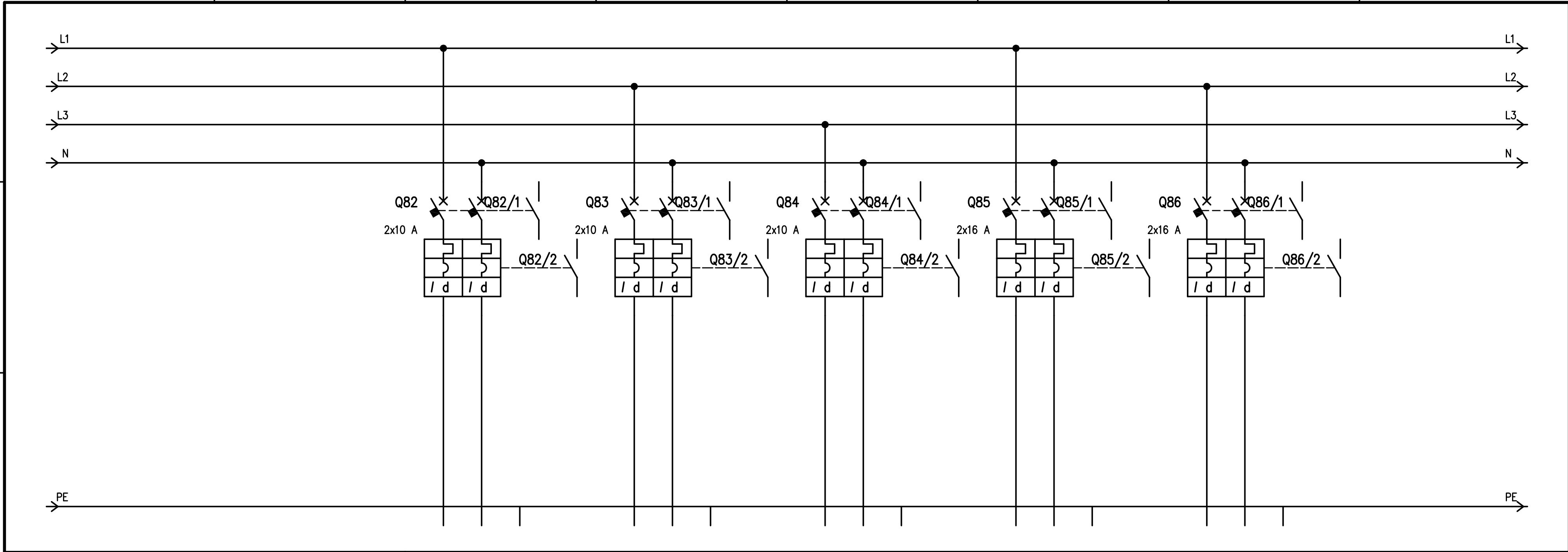

UTENZA	DENOMINAZIONE		CHIAMATA INFERMIERA		ALLARMI SPECT-CT		ALLARMI PET-CT		MOTORI PORTE 1		MOTORI PORTE 2			
	SIGLA													
	TIPO	POTENZA TOT. kW												
	POTENZA kW	Ib A												
	COEF. CONTEMP.	COS φ												
INTERRUTTORE O SEZIONATORE	COSTRUTTORE		BTICINO SPA		BTICINO SPA		BTICINO SPA		BTICINO SPA		BTICINO SPA			
	TIPO		BTDIN 60 0.03		BTDIN 60 0.03		BTDIN 60 0.03		BTDIN 60 0.03		BTDIN 60 0.03			
	N.POLI	In A	2	10	2	10	2	10	2	16	2	16		
	Ith A	Idn A	10	0,03 classe A	10	0,03 classe A	10	0,03 classe A	16	0,03 classe A	16	0,03 classe A		
	Im (o curva) A	Pdi kA	100	6	100	6	100	6	160	6	160	6		
FUSIBILE	TIPO													
	CALIBRO A													
CONTATTORE	TIPO													
	In A	Pn kW												
RELE' TERMICO	TIPO													
	TARATURA A													
LINEA DI POTENZA	TIPO CAVO		FG7M1		FG7M1		FG7M1		FG7M1		FG7M1			
	FORMAZIONE		2x1.5+PE1.5		2x1.5+PE1.5		2x1.5+PE1.5		2x2.5+PE2.5		2x2.5+PE2.5			
	LUNGHEZZA m													
	Iz A													
	C.d.T. a In %	C.d.T. a Ib %												
	Zk mΩ	Zs mΩ												
	Ik trifase/monof. kA	Ik1 fase/terra kA												
	NUMERAZIONE MORSETTIERA													

REV.	MODIFICA	DATA	FIRMA		
				DATA	Maggio 2007
				DISEG.	p. i. L.Travaglia
				VISTO	p. i. M. Girardi
				APPR.	p. i. M. Girardi

SOST. IL: SOST. DA: ORIGINE:

Tecnologie & Impianti
TRENTO

QUADRO GENERALE DI REPARTO

AREA P.E.T.–TC e S.P.E.C.T.–TC

VTE301_02406

ETE301_02406.DWG

FOGLIO 19 DI 20
SEGUE 20

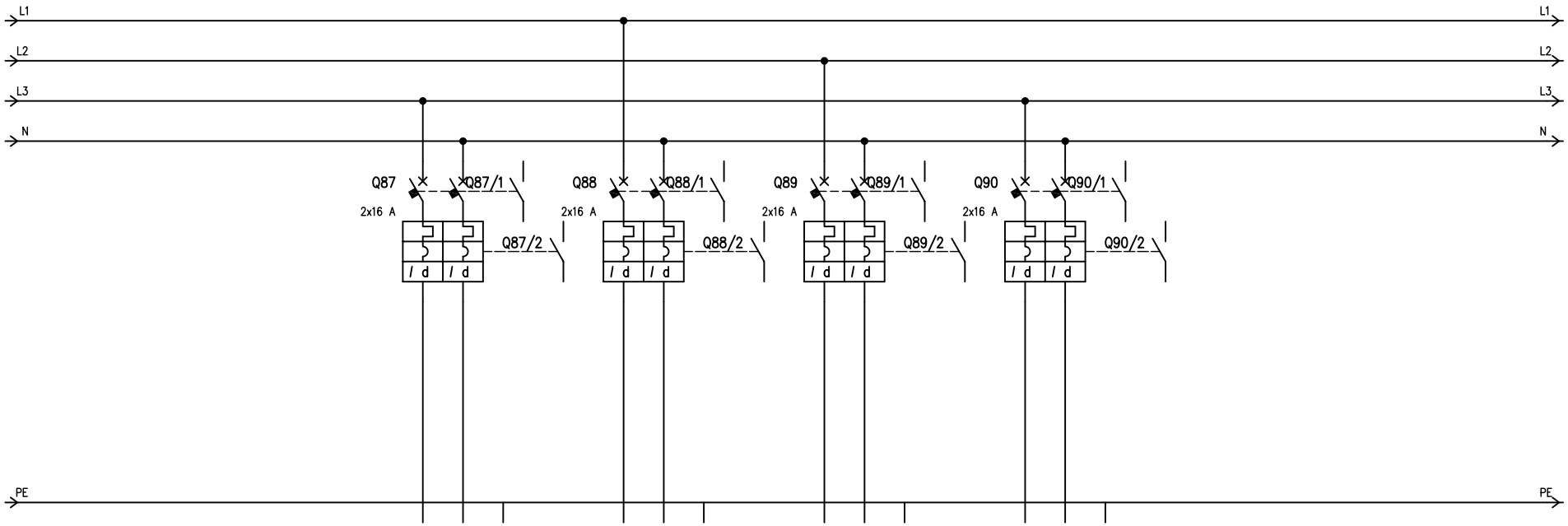

UTENZA	DENOMINAZIONE			RISERVA		RISERVA		RISERVA		RISERVA									
	SIGLA																		
	TIPO	POTENZA TOT.	kW																
	POTENZA kW	Ib	A																
	COEF. CONTEMP.	COS φ																	
INTERRUTTORE O SEZIONATORE	COSTRUTTORE			BTICINO SPA		BTICINO SPA		BTICINO SPA		BTICINO SPA									
	TIPO			BTDIN 60 0.03		BTDIN 60 0.03		BTDIN 60 0.03		BTDIN 60 0.03									
	N.POLI	In	A	2	16	2	16	2	16	2	16								
	Ith A	Idn	A	16	0,03 classe A	16	0,03 classe A	16	0,03 classe A	16	0,03 classe A								
	Im (o curva) A	Pdi	kA	160	6	160	6	160	6	160	6								
FUSIBILE	TIPO																		
	CALIBRO		A																
CONTATTORE	TIPO																		
	In A	Pn	kW																
RELE' TERMICO	TIPO																		
	TARATURA		A																
LINEA DI POTENZA	TIPO CAVO			FG7M1		FG7M1		FG7M1		FG7M1									
	FORMAZIONE			2x2.5+PE2.5		2x2.5+PE2.5		2x2.5+PE2.5		2x2.5+PE2.5									
	LUNGHEZZA		m																
	Iz		A																
	C.d.T. a In %	C.d.T. a Ib	%																
	Zk mΩ	Zs	mΩ																
	Ik trifase/monof. kA	Ik1 fase/terra	kA																
	NUMERAZIONE MORSETTIERA																		

				DATA	Maggio 2007		Tecnologie & Impianti	QUADRO GENERALE	AREA P.E.T.–TC e S.P.E.C.T.–TC	
				DISEG.	p. i. L.Travaglia		TRENTO	DI REPARTO		
				VISTO	p. i. M. Girardi				VTE301_02406	ETE301_02406.DWG
REV.	MODIFICA	DATA	FIRMA	APPR.	p. i. M. Girardi	SOST. IL:	SOST. DA:	ORIGINE:		FOGLIO 20 DI 20 SEGUE